MEF 经济型数字光栅尺（量规）

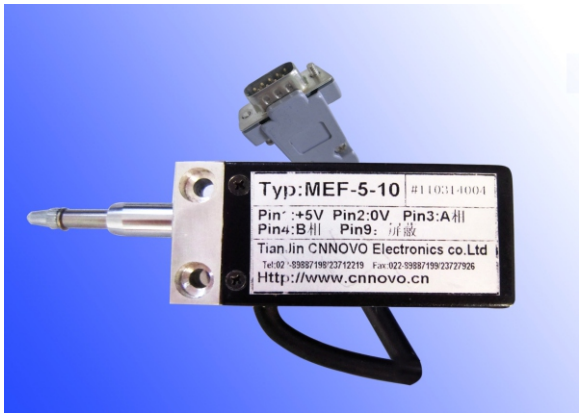

MEF是精密的小型光栅测量系统，适用于小量程的精密测量。尤其适用于测量机器人技术，医疗设备，精密现代化加工设备，通常用于连续的厚度测量。

MEF光栅尺将直线的位移变化转换为脉冲信号，脉冲信号的数量对应移动的距离，脉冲频率则反应了运动速度。

MEF本体部分由一套精密直线滑动轴承，复位弹簧，玻璃光栅，LED光照系统组成。

MEF输出信号为矩形方波，A、B相 相差90° 的两路波形，能够指示出移动距离以及方向。

技术特性:

测量长度	10mm, 15mm
分辨率	5μm（电子细分）
准确度	±5μm
栅距	20μm
工作温度	0-40℃
最大测量速度	0.5m/s
弹簧耐压	2 N
工作电压	5Vss±5%
防护等级	IP 40
绝缘阻抗	min.20MW
输出信号(TTL输出)	L=max.0.5V at<10mA> H=min.3.5V at>2.5mA

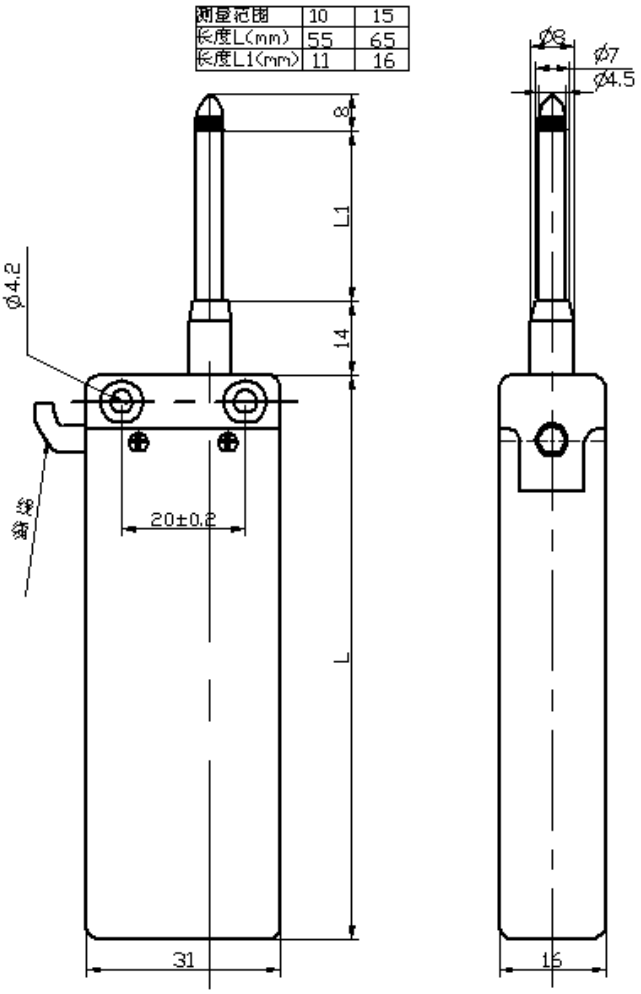

MEF 输出信号(向光栅尺内部移动时)

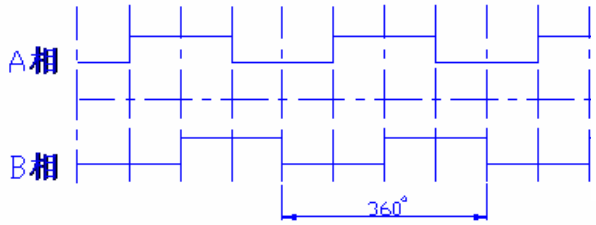

	TTL 输出	
连接线缆和接头定义	信号	9 针 CAN
	电源 +5 V	1
	电源 0 V	2
	输出 A	3
	输出 B	4
	丝网(屏蔽)	9

销售电话：022-23853226 传真：022-23853727 网址：www.dnwdz.com

邮箱：info@dnwdz.com 联系人：周小姐18522007848（同微信）